Кронштейн LC типа для замков серии ST-EL260xxx-SL

- **Для крепления замка на дверь, открывающуюся наружу**
- **Совместимость – ST-EL260xxx-SL**
- **Материал – алюминий**
- **Цвет – серебряный**

Кронштейн LC типа выполнен из алюминия и предназначен для крепления электромагнитных замков на открывающиеся наружу двери, когда глубина дверной коробки не допускает непосредственный монтаж замка. Кронштейн имеет возможность регулировки выноса замка от двери. Крышка кронштейна позволяет скрыть монтажные элементы замка и проводку, что придает более эстетичный вид входной группе и защает проводку от преднамеренного повреждения.
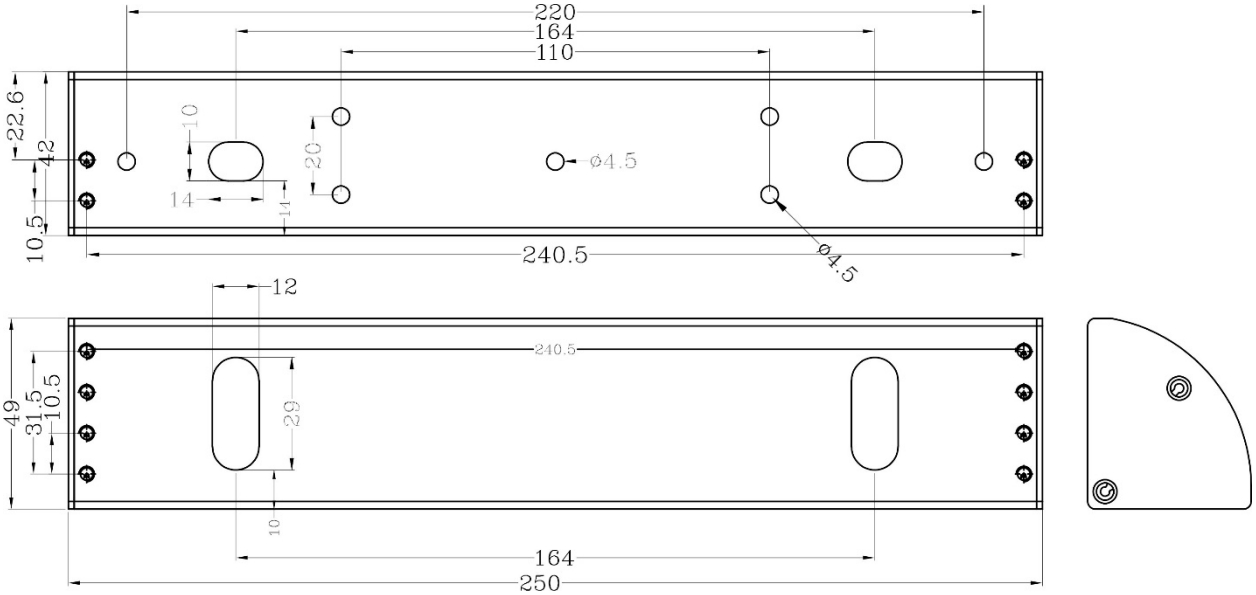
Размеры: